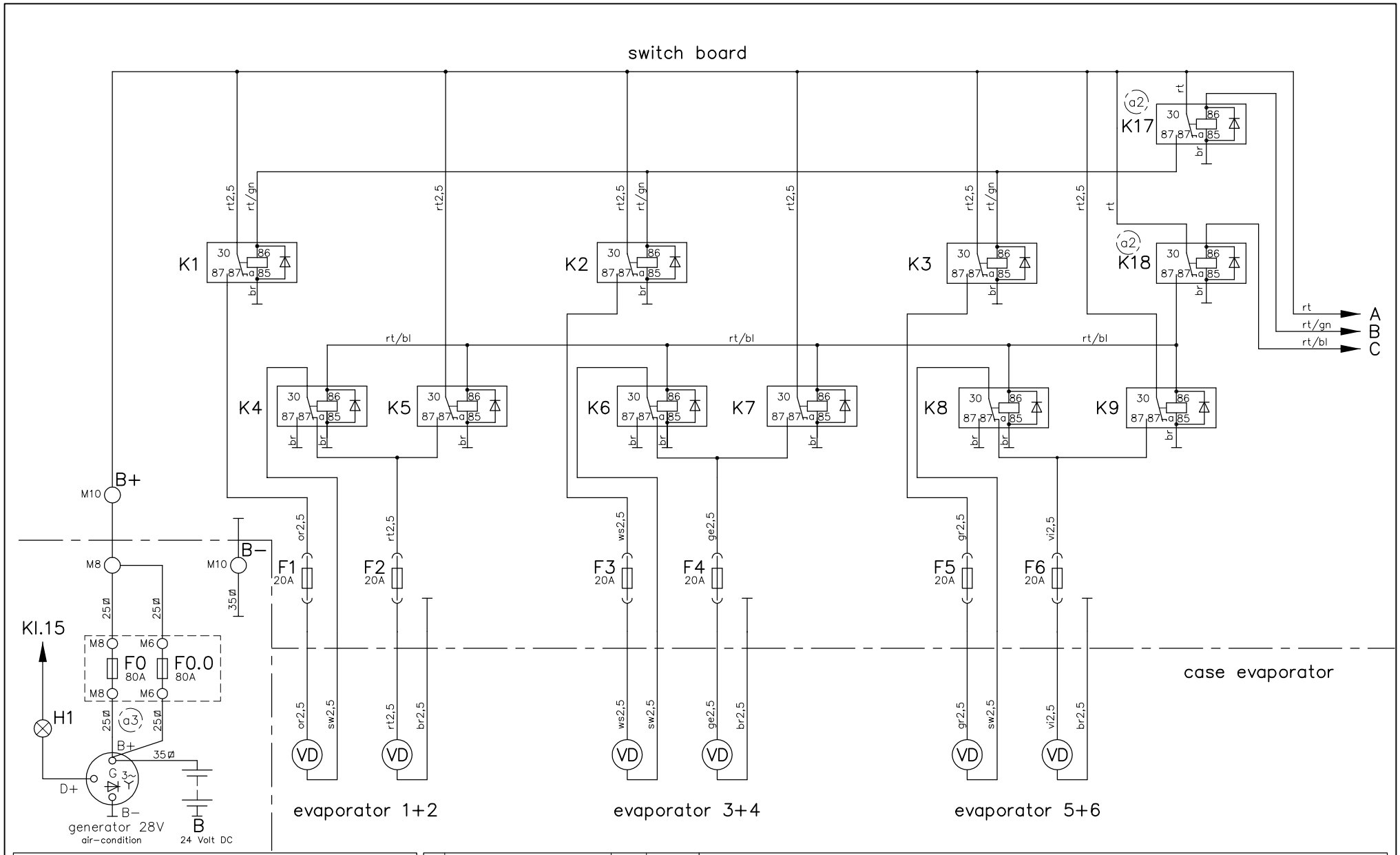

Diese Zeichnung verbleibt unser Eigentum. Vervielfältigung, Verwertung oder Mitteilung an dritte Personen hat zivil- und strafrechtliche Folgen. (Urheberrechtsgesetz. Gesetz gegen den unlauteren Wettbewerb BGB.)
Durch Weiterentwicklung entstehende konstruktive und technische Änderungen behalten wir uns vor !
Originale dürfen ohne Änderungsantrag nicht verändert werden.
KONVEKTA AG 34607 Schwalmstadt

Nr.	Änderungs-Mitteilung	Tag	Name
A3	Kabel zw. G(B+)und F0/F0.1 war 1x 35qmm	29.09.04	A. Kraft
A2	Bezeichng. war K11+12!	01.10.02	S. Pfluger
A1	Anschluß ST2 neu!	20.12.01	A. Kraft

	TAG	NAME
Gez.	20.12.01	A. Kraft
Gepr.		

KONVEKTA® KÜHL-& KLIMAANLAGEN D-34607 SCHWALMSTADT

SCHALTPLAN
KL60-80T
m. K5, Umluft

Typ: KL60-80T

Blatt	Zeichnungs-Nr.
1/2	K1-70T-035

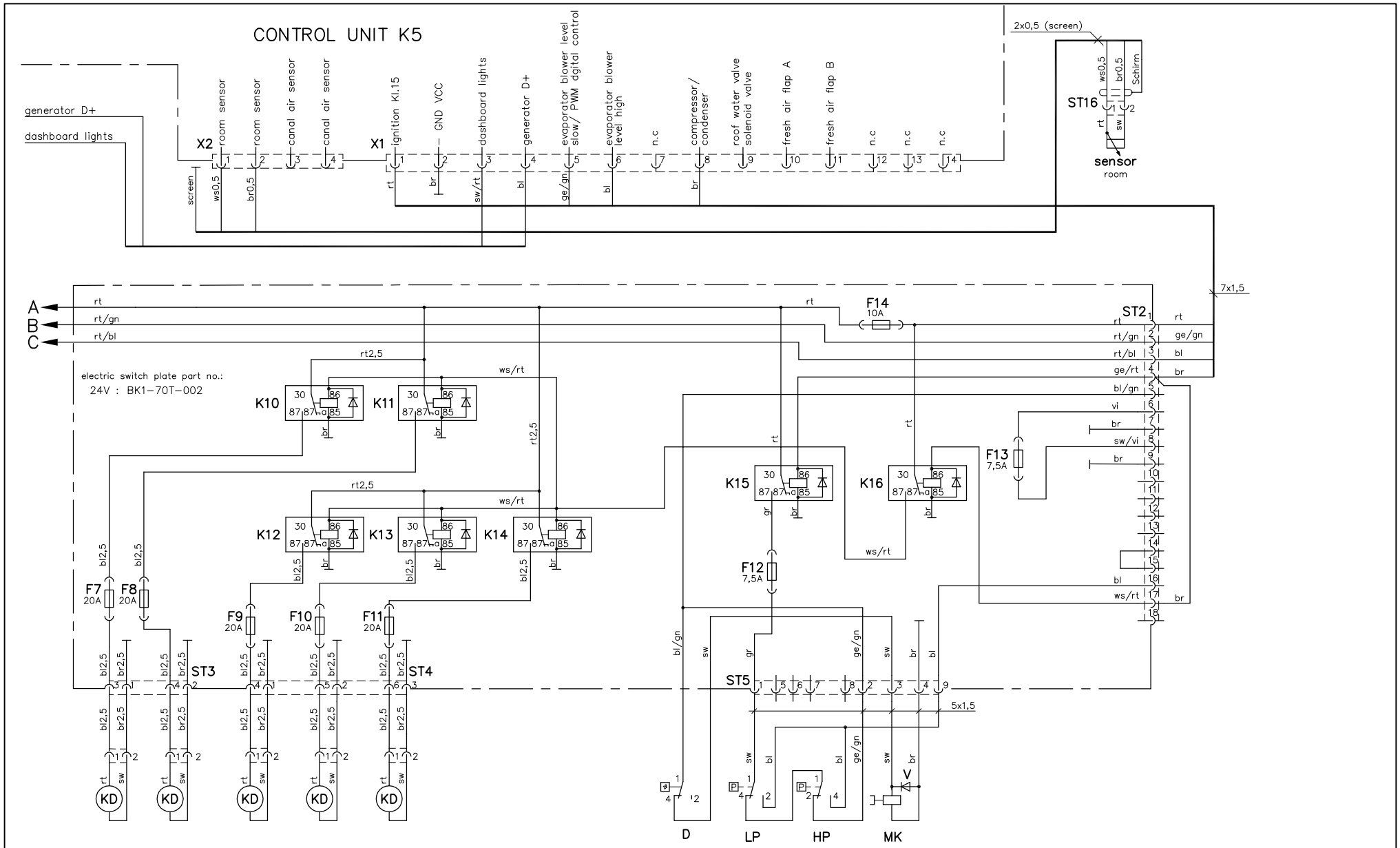

Diese Zeichnung verbleibt unser Eigentum. Vervielfältigung, Verwertung oder Mitteilung an dritte Personen hat zivil- und strafrechtliche Folgen. (Urheberrechtsgesetz. Gesetz gegen den unlauteren Wettbewerb BGB.)
Durch Weiterentwicklung entstehende konstruktive und technische Änderungen behalten wir uns vor !
Originale dürfen ohne Änderungsantrag nicht verändert werden.
KONVEKTA AG 34607 Schwalmstadt

Nr.	Änderungs-Mitteilung	Tag	Name
A3	Kabel zw. G(B+)und F0/F0.1 war 1x 35qmm	29.09.04	A. Kraft
A2	Bezeichng. war K11+12!	01.10.02	S. Pfluger
A1	Anschluß ST2 neu!	20.12.01	A. Kraft

	TAG	NAME
Gez.	20.12.01	A. Kraft
Gepr.		

KONVEKTA® KÜHL-& KLIMAANLAGEN D-34607 SCHWALMSTADT

SCHALTPLAN
KL60-80T
m. K5, Umluft

Typ: KL60-80T	
Blatt	Zeichnungs-Nr.
2/2	K1-70T-035