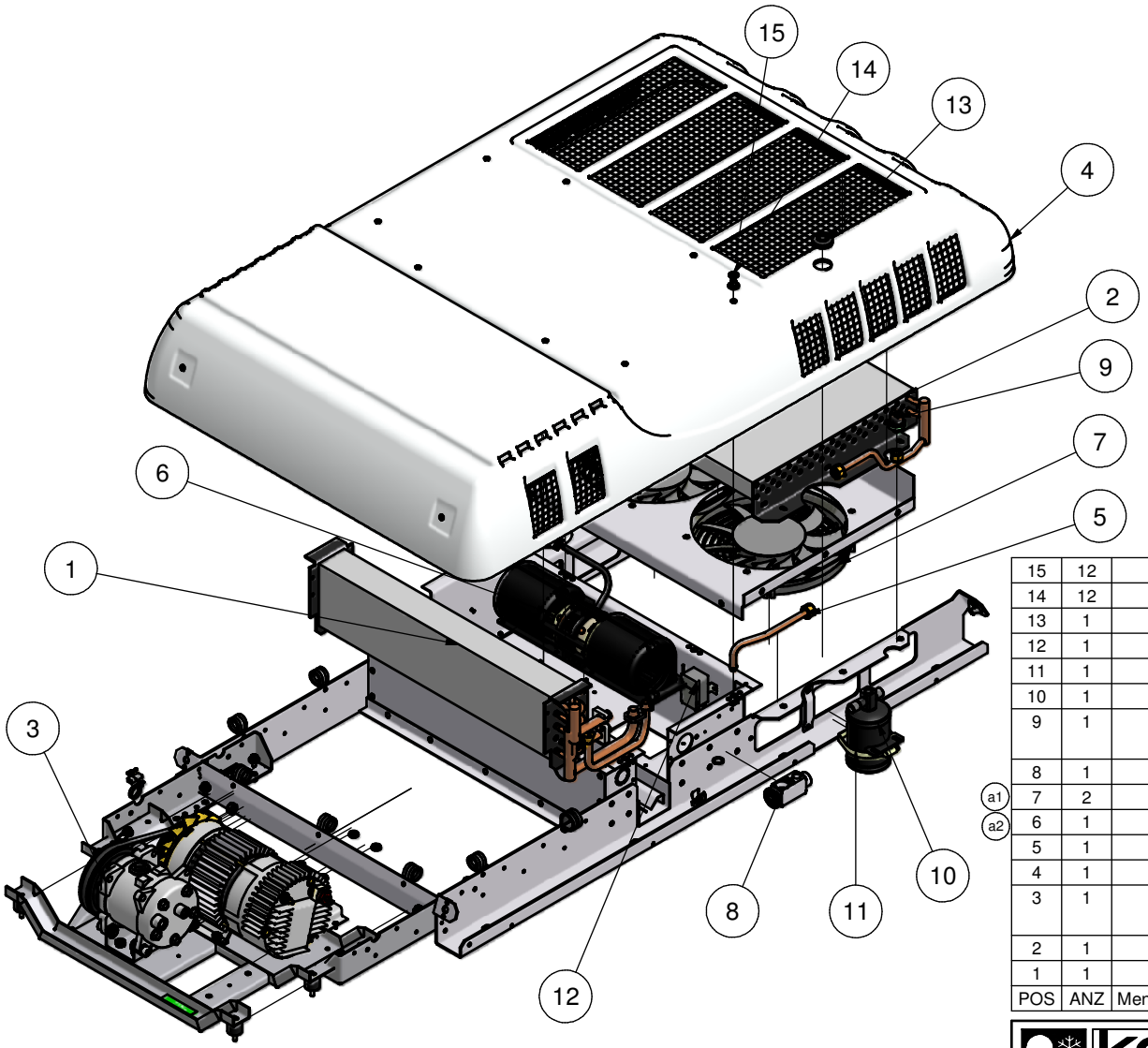

	POS	ANZ	Menge	Einh	Benennung	Artikel Nr.	Abmessung/DIN
	15	12		St	U-Scheibe/Gummi	H14-001-235	Ø5,5xØ18 - t=2
	14	12		St	Schnellverschluß	H14-001-231	26,2 mm lang
	13	1		ST	Gummitülle	H14-000-238	geschlossen
	12	1		St	Thermostat	H11-001-359	mit Schutzkappe / rot
	11	1		ST	Gewindeschelle	H14-000-239	60-80
	10	1		ST	Trockner/Sammler/Schaugl.	H14-003-049	2x5/8"OR; DM 70mm
	9	1		St	Druckschalter Kombi.UD/ÜD	H11-001-378	DM27mm/46mmlg. /3/8"-24UNF Gew
	8	1		ST	Block-Exp.-Ventil	H14-001-081	TCDF2 / R134a
a1	7	2		St	Ringlüfter	H11-002-258	24 Volt / 255 mm Ø
a2	6	1		St	Doppelgebläse BH1300-53	B11-AB1-286	24V-3 stufig+ 4pol. Stecker
	5	1		ST	Rohrleitung	B51-100-123	Exp.-Trockner
	4	1		ST	ASA-Abdeckung	H59-000-114	KL20E/KL20KDE
	3	1		St	Antriebse.kpl/24V/1.0Kw	BAE-010	SD5H09 3PK/24V/1Kw/3/4".u.7/8
	2	1		St	Kondensatorbatterie	H35-012-090	0554L15RH25,4/03RT12
	1	1		ST	Verdampferbatterie	H30-013-043	0550L06RH25,4/05RT12

Kältemittelschlauch NW10 Kompr. / Kondens.
Art.Nr.: B12-10Q-059

Kältemittelschlauch NW13 Kompr. / Exp.Ventil
Art.Nr.: B12-13Q-058

KONVEKTA
Thermo Systems
KÜHL- & KLIMAANLAGEN D-34607 SCHWALMSTADT

Durch Weiterentwicklung entstehende konstruktive und technische Änderungen behalten wir uns vor. Diese Zeichnung verbleibt unser Eigentum. Vervielfältigung, Verwertung oder Mitteilung an dritte Personen hat zivil- und strafrechtliche Folgen. (Urheberrechtsgesetz. Gesetz gegen den unlauteren Wettbewerb BGB).

Nr.	Änderungen	Datum	Name
a2	Pos.6 war H11-001-286	17.02.12	M. Hirth
a1	Pos.7 ersetzt	12.06.08	M. Hirth

	Datum	Name
Gez.	17.07.2007	M. Hirth
Gepr.		
Norm		

Änderungen nur mit CAD Version: >IV6.0

Ers. d.:

Werkstoff:

Klimaanlage
KL20E/24V

Masstab:

Toleranz: ISO 2768-m

Artikel Nummer: BKL-0350242E01

Gewicht:

Blatt 1 / 1

A3

Zeichnungs-Nr.: KL2E01ET

Dateiablage: V:\Inventor-5\1-USER\TB21\TB21_Projekt_999999-87001-0101\Zusammenbau\Präsentation\KL2E01ET.idw